第24回山武郡市ミニバスケットボール秋季大会
【 オータムカップ　男子対戦表 】

9/24　予選(ア)ブロック		
会場 ： 豊海小 A		
1	2	3
みずほシューティングスターズ	横芝光HEROS	成東オーシャンボーイズ

9/24　予選(イ)ブロック		
会場 ： 豊海小 B		
4	5	6
大網ロケッツ	白里ビーチボーイズ	山武トリニティ

9/24　予選(ウ)ブロック		
会場 ： 豊海小 B		
7	8	9
九十九里アパッチ	東金ドリーム	芝山ビクトリーズ

10/9準決勝(エ)ブロック		
会場： 豊海小 B		
1	2	3
みずほシューティングスターズ	山武トリニティ	九十九里アパッチ

10/9準決勝(オ)ブロック		
会場： 豊海小 B		
4	5	6
大網ロケッツ	成東オーシャンボーイズ	芝山ビクトリーズ

10/9　交流戦		
会場： 豊海小 A		
7	8	9
横芝光HEROS	白里ビーチボーイズ	東金ドリーム

10月21日(土)会場:さんぶの森中央体育館

男子　決勝トーナメント

- A3
  - A1
    - エ1位
    - オ2位
  - B1
    - オ1位
    - エ2位
- B3

【男子会場】
・9/24　予選会場:九十九里町立豊海小学校
・10/9　準決勝、交流戦会場:日向小・豊海小
・10/21　決勝会場:さんぶの森中央体育館
【試合時間】
・予選・準決勝リーグ・交流戦は4クオーターの
(5分-1-5分-3-5分-1-5分)
・決勝トーナメントは4クオーターの
(6分-1-6分-5-6分-1-6分)

注意事項
【試合間隔】
・試合の開始予定時刻を過ぎた場合は前試合の終了後から10分前として次の試合を行う。
また、試合が連続する場合は、前の試合終了後から15分前として試合を行う。
【豊海小学校の駐車台数制限】
・各チーム6台までとします。体育館裏側駐車場を利用下さい。(入口側は会場運営及び理事使用)

第24回山武郡市ミニバスケットボール秋季大会
【　オータムカップ　女子対戦表　】

9/24 予選(A)ブロック			
①	②	③	④
山武HMオーキッズ	増穂BCガールズ	白里Bガールズスター	成東ストロベリーズMBC
会場:　日向小 A			

9/24 予選(B)ブロック		
⑤	⑥	⑦
芝山ビクトリーズMBC	みずほBCフレンズ	横芝光スマイル☆ガールズ
会場:　日向小 B		

9/24 予選(C)ブロック		
⑧	⑨	⑩
蓮沼ハッスルMBC	豊海マリナーズ	福岡鴇嶺MBC
会場:　豊海小　A		

9/24 予選(D)ブロック		
⑪	⑫	⑬
大網BigNets	東金東MBC	松尾MBC
会場:　日向小 B		

10/9 準決勝(E)ブロック			
①	②	③	④
山武HMオーキッズ	横芝光スマイル☆ガールズ	福岡鴇嶺MBC	松尾MBC
会場:　日向小　A			

10/9 準決勝(F)ブロック			
⑤	⑥	⑦	⑧
芝山ビクトリーズMBC	増穂BCガールズ	大網BigNets	蓮沼ハッスル
会場:　日向小　B			

10/9　交流戦				
①	②	③	④	⑤
成東ストロベリーズ	みずほBCフレンズ	豊海マリナーズ	白里Bガールズスター	東金東MBC
会場:　豊海小　A				

10月21日(土)会場:さんぶの森中央体育館

女子　決勝トーナメント

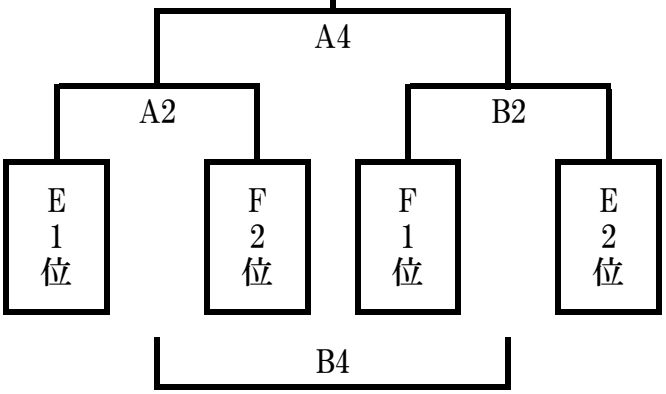

【女子会場】
・9/24　予選会場:九十九里町立豊海小学校
・9/24　予選会場:山武市立日向小学校
・10/9　準決勝、交流戦会場:日向小・豊海小
・10/21　決勝会場:さんぶの森中央体育館
【試合時間】
・予選・準決勝リーグ・交流戦は4クオーターの
(5分-1-5分-3-5分-1-5分)
・決勝トーナメントは4クオーターの
(6分-1-6分-5-6分-1-6分)

注意事項
【試合間隔】:試合の開始予定時刻を過ぎた場合は前試合の終了後から10分前として次の試合を行う。
また、試合が連続する場合は、前の試合終了後から15分前として試合を行う。
4チームリーグは，第1試合と第2試合の間は15分あける。また，昼食休憩を必ず30分あける。
【豊海小学校の駐車台数制限】
・各チーム6台までとします。体育館裏側駐車場を利用下さい。(入口側は会場運営及び理事使用)

【 第24回山武オータムカップ 準決勝・決勝トーナメント スケジュール表 】

10/9 男子準決勝(エ)(オ)ブロック 3チームリーグ						
試合	時間	対 戦			TO	審 判
第1試合	9:00~	1	対	2	3	6・4
第2試合	10:00~	4	対	5	6	1・2
第3試合	11:00~	2	対	3	1	4・5
第4試合	12:30~	5	対	6	4	2・3
第5試合	13:30~	3	対	1	2	5・6
第6試合	14:30~	6	対	4	5	3・1
会場: 豊海小学校 Bコート						

10/9 女子準決勝(E)ブロック 4チームリーグ							女子準決勝(E)ブロック 4チームリーグ						
試合	時間	対 戦			TO	審 判	時間	対 戦			TO	審 判
第1試合	9:00~	①	対	②	③	⑦・⑧	9:00~	⑤	対	⑥	⑦	③・④
第2試合	10:00~	③	対	④	①	⑤・⑥	10:00~	⑦	対	⑧	⑤	①・②
第3試合	11:00~	②	対	④	③	⑦・⑤	11:00~	⑥	対	⑧	⑦	③・①
第4試合	12:30~	①	対	③	②	⑥・⑧	12:30~	⑤	対	⑦	⑥	②・④
第5試合	13:30~	②	対	③	④	⑧・⑤	13:30~	⑥	対	⑦	⑧	④・①
第6試合	14:30~	④	対	①	②	⑥・⑦	14:30~	⑧	対	⑤	⑥	②・③
会場: 日向小学校 Aコート							会場: 日向小学校 Bコート					

10/9 男女交流戦 会場:豊海小 Aコート						
試合	時間	対 戦			TO	審 判
第1試合	9:00~	①	対	②	⑤	④・⑤
第2試合	9:50~	7	対	8	9	①・②
第3試合	10:40~	③	対	④	②	7・8
第4試合	11:30~	8	対	9	7	③・④
第5試合	1220~	⑤	対	①	④	8・9
第6試合	13:10~	9	対	7	8	⑤・①
第7試合	14:00~	②	対	③	①	9・7
第8試合	14:50~	④	対	⑤	③	②・③

10/21 決勝トーナメント 会場: さんぶの森中央体育館 スケジュール							
決勝トーナメント		Aコート			Bコート		
試合	時間	対 戦			TO	対 戦			TO
第1試合	9:00	エ1位	対	オ2位	F2位	オ1位	対	エ2位	E2位
第2試合	10:10	E1位	対	F2位	1敗	F1位	対	E2位	1敗
第3試合	12:00	A1勝	対	B1勝	2敗	A1敗	対	B1敗	2敗
第4試合	13:10	A2勝	対	B2勝	3敗	A2敗	対	B2敗	3敗

【決勝トーナメント試合時間】
・4クオーター
(6分-1-6分-5-6分-1-6分)
・審判は本部割当とする。
・準決勝、決勝にはMCを配置する。